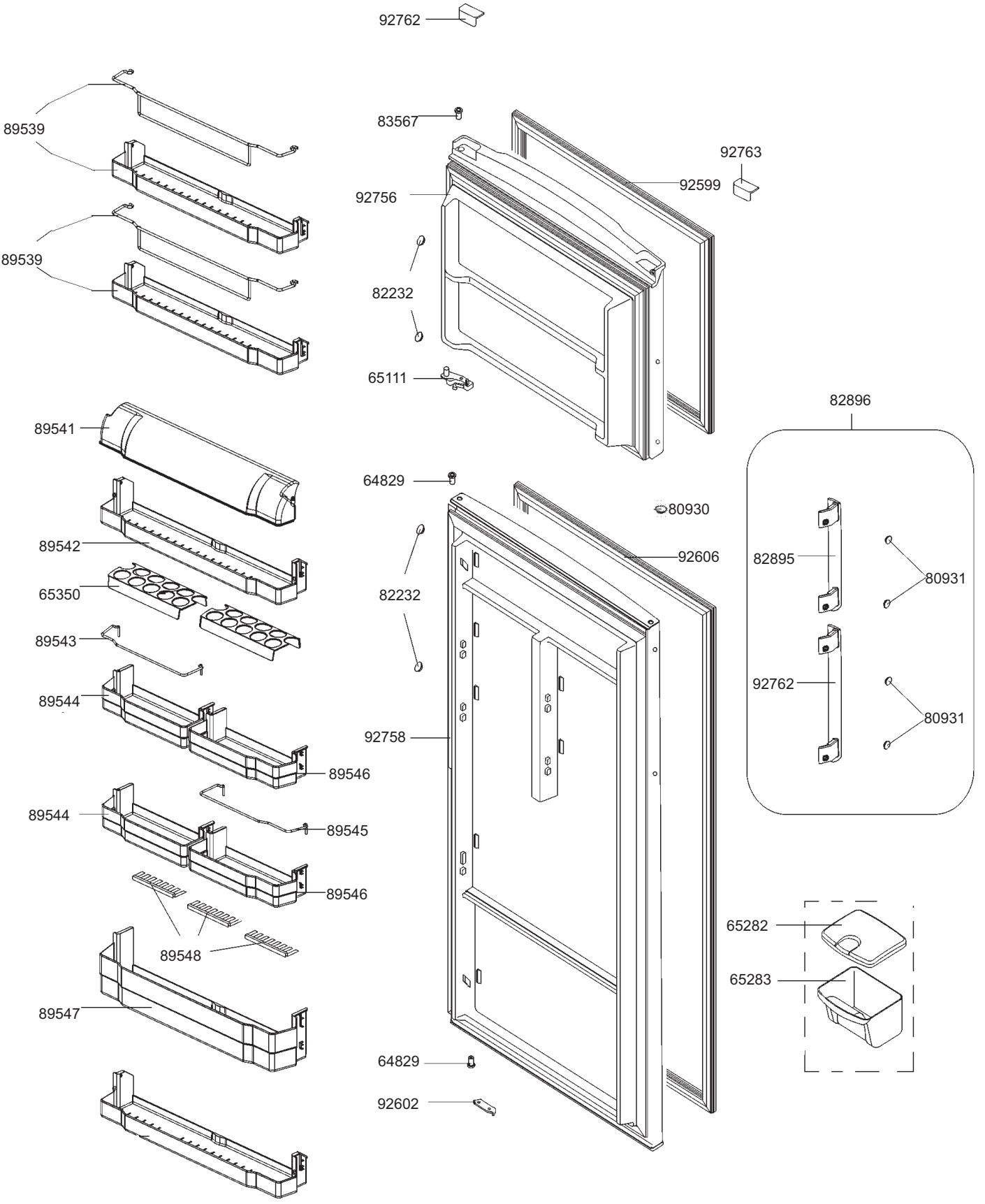
92762
89539
83567
92763
92599
92756
89539
82232
65111
82896
89541
64829
80930
89542
92606
82895
80931
65350
82232
89543
92762
89544
80931
92758
89546
89544
89545
89546
65282
89548
65283
89547
64829
92602

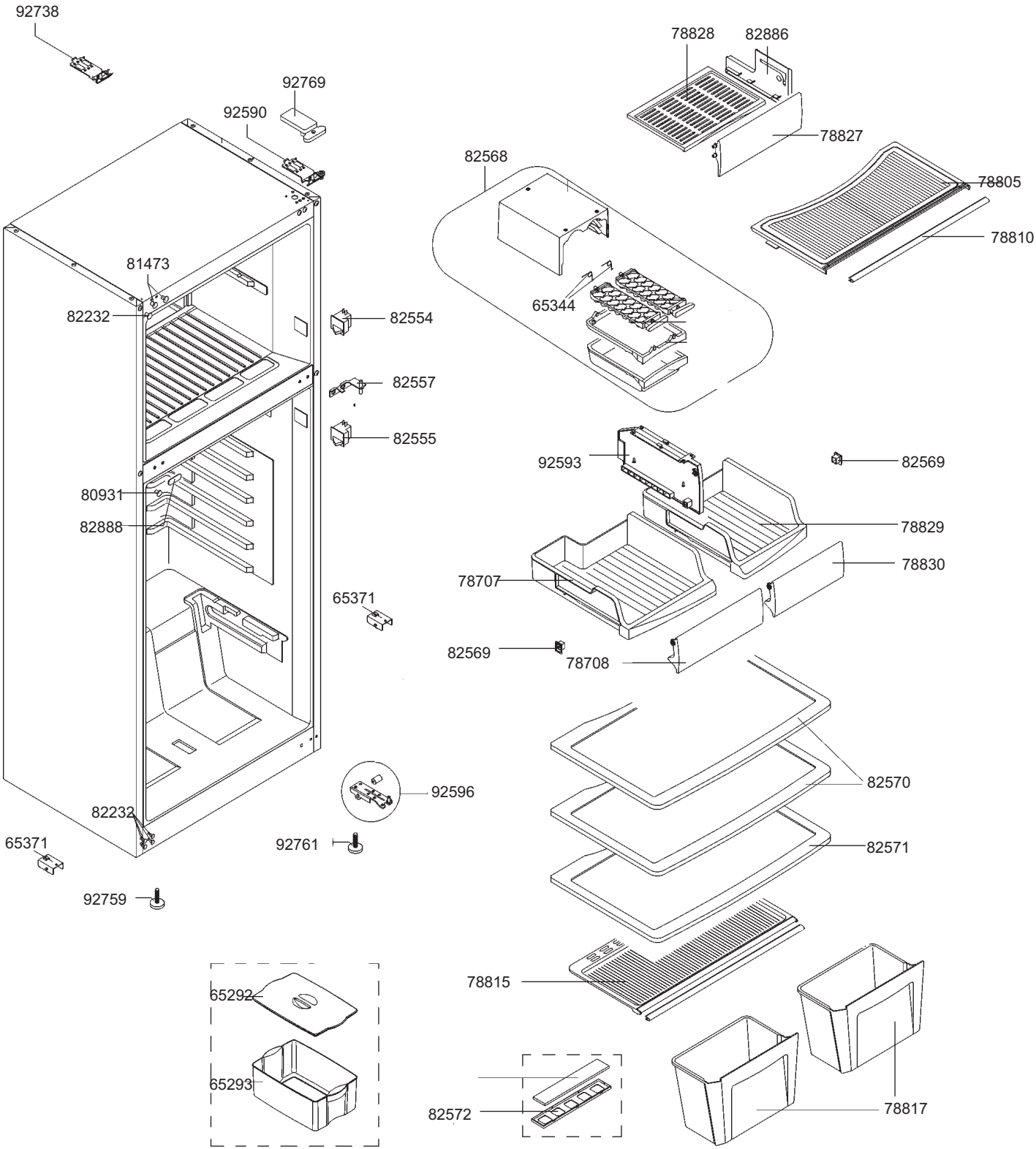
92738
92769
92590
81473
82232
82554
82557
82555
80931
82888
65371
92596
82232
65371
92761
92759
78828
82886
78827
82568
78805
78810
65344
92593
82569
78829
78830
78707
82569
78708
82570
82571
78815
65292
65293
82572
78817

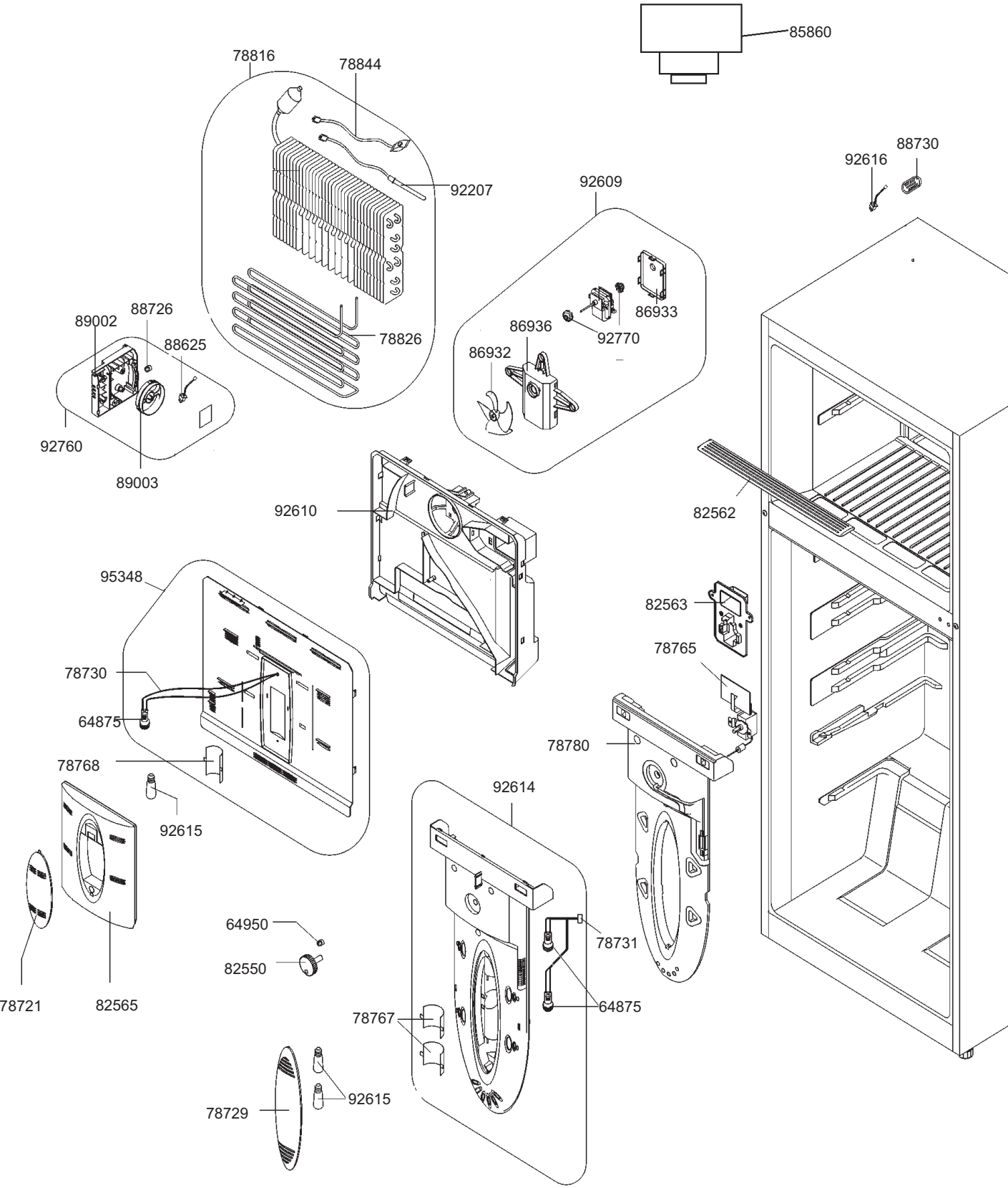
85860
78816
78844
92207
78826
92609
86933
86936
92770
86932
88730
92616
89002
88726
88625
92760
89003
92610
82562
95348
82563
78765
78730
64875
78780
78768
92615
92614
64950
82550
78731
78721
82565
64875
78767
92615
78729

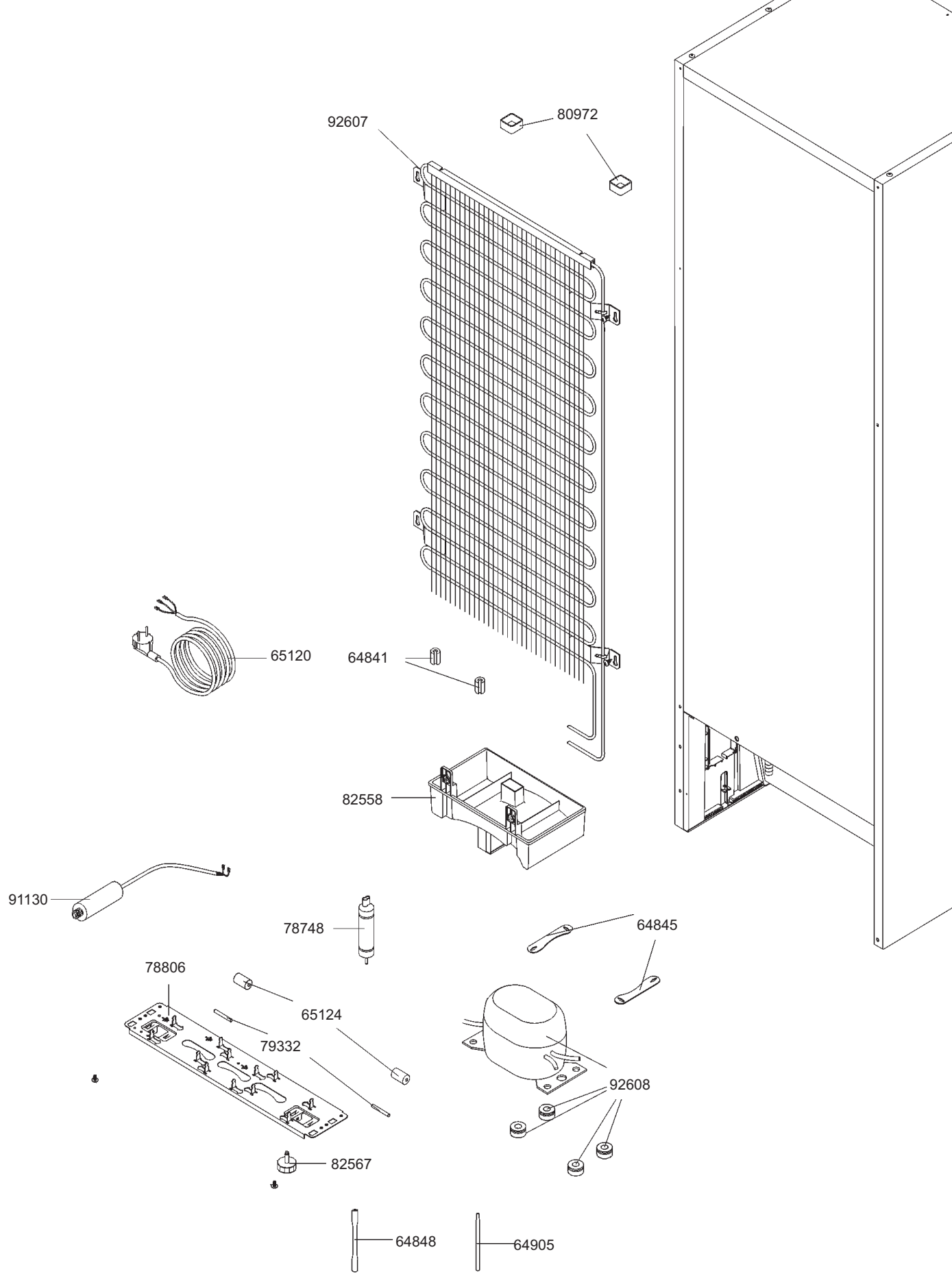
92607
80972
65120
64841
82558
91130
78748
64845
78806
65124
79332
92608
82567
64848
64905